SERIE novanta HR91A HR92A HR93A

CIB UNIGAS >80 <120 mg/kWh CLASSE 2 Low NOx

GAS/GASOLIO

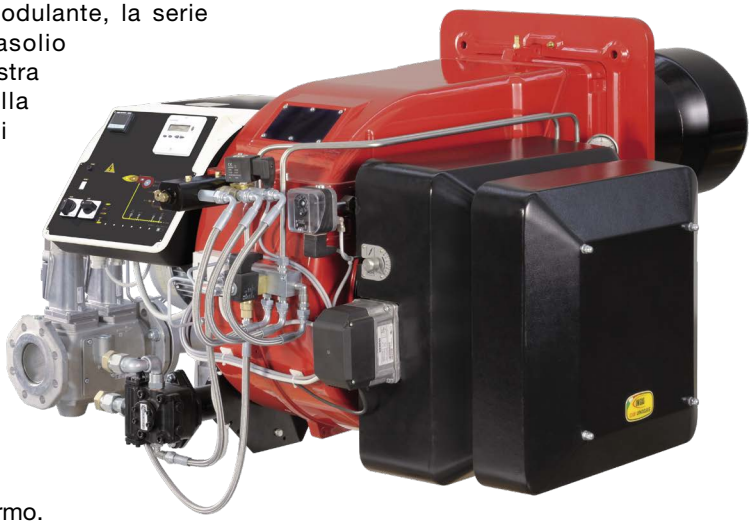

Dotati di regolazione progressiva e modulante, la serie NOVANTA di bruciatori misti gas-gasolio rappresenta il traguardo di tutta la nostra esperienza maturata nel campo della combustione applicata ai bruciatori di media-grossa potenza (fino a 4.100 kW).
Come per tutti gli altri modelli che utilizzano due combustibili, essi integrano alla perfezione gli automatismi di regolazione propri dei bruciatori a gas con quelli adatti al funzionamento con combustibile fluido; ciò è possibile in quanto sono dotati di un motore elettrico indipendente per il comando della pompa del gasolio. Nell'esercizio a gas pertanto, il motore che aziona la pompa del liquido combustibile rimane fermo.
Sono dotati di una testa di combustione atta a realizzare fiamme a diffusione con elevato potere di irraggiamento per quanto attiene il lato gas, e di un ugello a riflusso che consente, grazie ad un regolatore che varia la pressione del combustibile sul ritorno e quindi sulla portata, di ottenere un campo di regolazione da 1:3.
Un quadro sinottico a bordo, contenente l'apparecchiatura di controllo, consente la visualizzazione delle diverse fasi di funzionamento ed eventuali anomalie del sistema.
Il sistema di protezione fiamma è garantito dalla presenza di una fotocellula UV.

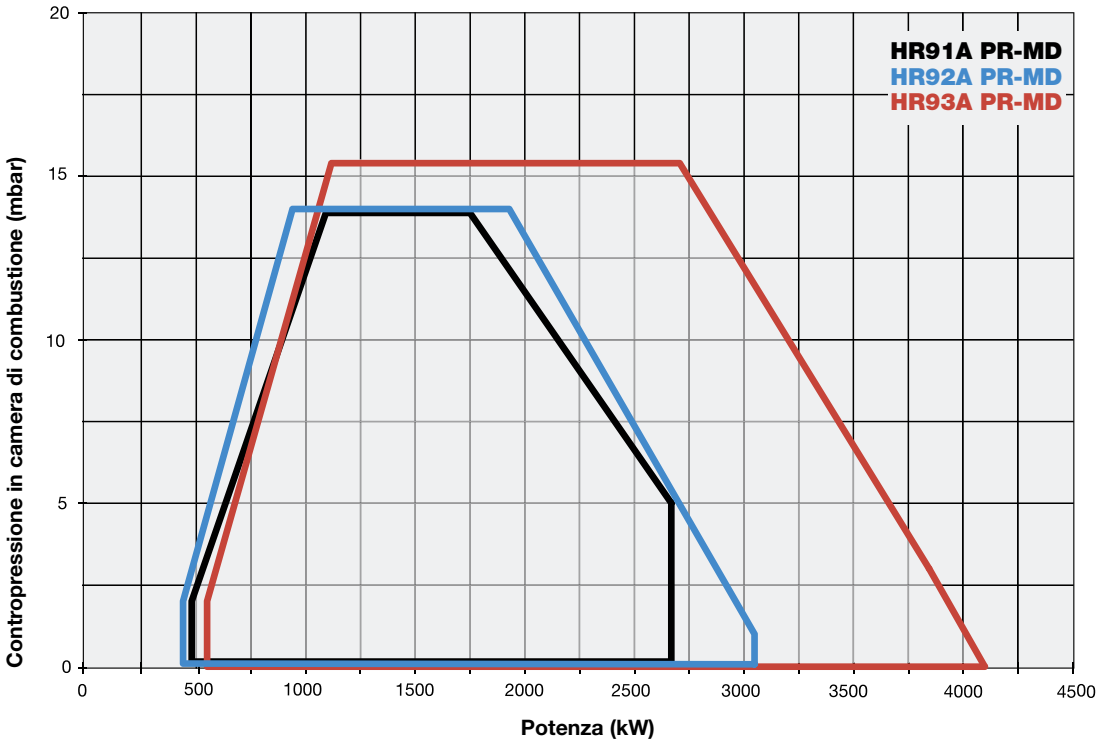

CARATTERISTICHE TECNICHE

Tipo	Modello	Potenza kW min.	Potenza kW max.	Alimentazione elettrica monofase ausiliari	Alimentazione elettrica trifase motore	Motore ventilatore kW	Motore pompa kW	Attacchi gas Rp	Livello di emissioni sonore dBA
HR91A	MG.xx.S.IT.A.1.xxx	480	2.670	230 V 1N AC 50 Hz	400 V 3 AC 50 Hz	4,0	1,1	2” - DN65 - DN80 - DN100	74,5
HR92A	MG.xx.S.IT.A.1.xxx	480	3.050	230 V 1N AC 50 Hz	400 V 3 AC 50 Hz	5,5	1,1	2” - DN65 - DN80 - DN100	76,9
HR93A	MG.xx.S.IT.A.1.xxx	550	4.100	230 V 1N AC 50 Hz	400 V 3 AC 50 Hz	7,5	1,1	2” - DN65 - DN80 - DN100	77,4

Per la configurazione della rampa gas vedi pag. 112-113.

Tipo	Dimensioni imballo (mm) l	p	h	kg
HR91A/HR92A/HR93A	1.730	1.280	1.020	315

Valori indicativi

HR91A

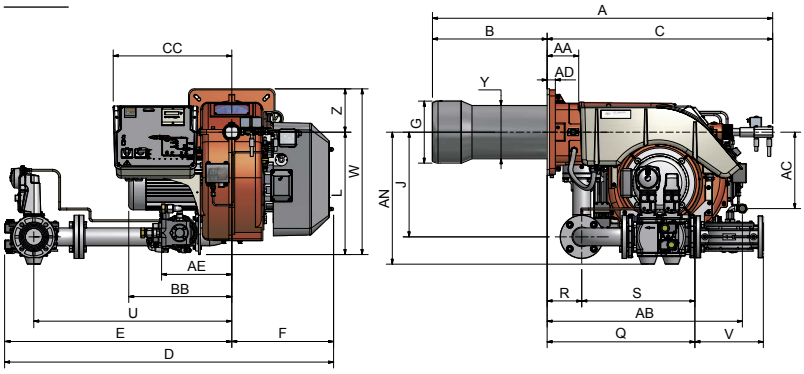

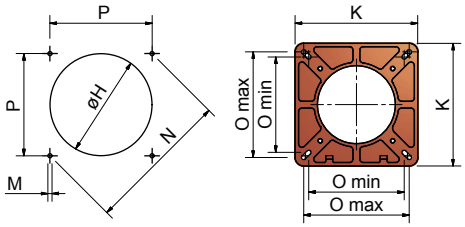

Foratura caldaia consigliata

Flangia bruciatore

Tipo	Modello	A	AA	AB	AC	AD	AE	AN	B	BB	C	CC	D	E	F	G	H	J	K	L	M	N	O min.	O max.	P	Q	R	S	U	V	W	Y	Z
HR91A	MG.xx.S.IT.A.1.50	1495	135	835	327	35	300	550	490	441	1005	507	1160	725	435	265	295	447	360	523	M12	424	280	310	300	532	148	384	624	190	708	228	185
HR91A	MG.xx.S.IT.A.1.65	1495	135	835	327	35	300	564	490	441	1005	507	1406	971	435	265	295	447	360	523	M12	424	280	310	300	632	148	484	846	292	708	228	185
HR91A	MG.xx.S.IT.A.1.80	1495	135	835	327	35	300	579	490	441	1005	507	1437	1002	435	265	295	447	360	523	M12	424	280	310	300	683	148	535	875	313	708	228	185
HR91A	MG.xx.S.IT.A.1.100	1495	135	835	327	35	300	592	490	441	1005	507	1520	1085	435	265	295	447	360	523	M12	424	280	310	300	790	148	642	942	353	708	228	185

HR92A - HR93A

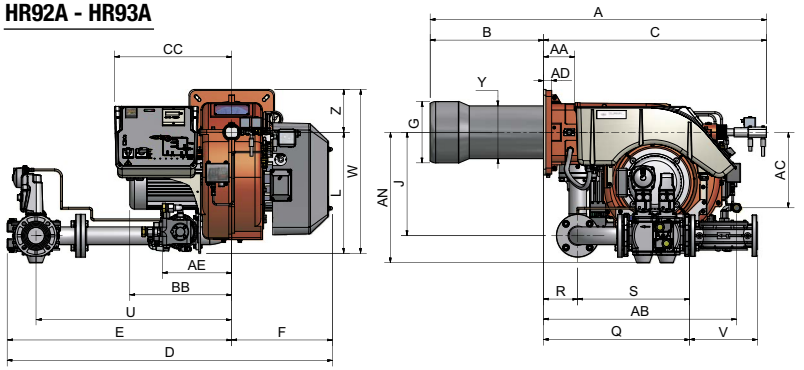

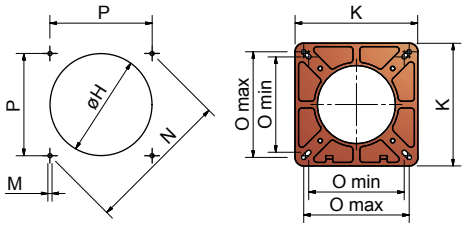

Foratura caldaia consigliata

Flangia bruciatore

Tipo	Modello	A	AA	AB	AC	AD	AE	AN	B	BB	C	CC	D	E	F	G	H	J	K	L	M	N	O min.	O max.	P	Q	R	S	U	V	W	Y	Z
HR92A	MG.xx.S.IT.A.1.50	1495	135	835	327	35	300	550	490	441	1005	507	1160	725	435	269	299	447	360	523	M12	424	280	310	300	532	148	384	624	190	708	228	185
HR92A	MG.xx.S.IT.A.1.65	1495	135	835	327	35	300	564	490	441	1005	507	1406	971	435	269	299	447	360	523	M12	424	280	310	300	632	148	484	846	292	708	228	185
HR92A	MG.xx.S.IT.A.1.80	1495	135	835	327	35	300	579	490	441	1005	507	1437	1002	435	269	299	447	360	523	M12	424	280	310	300	683	148	535	875	313	708	228	185
HR92A	MG.xx.S.IT.A.1.100	1495	135	835	327	35	300	592	490	441	1005	507	1520	1085	435	269	299	447	360	523	M12	424	280	310	300	790	148	642	942	353	708	228	185
HR93A	MG.xx.S.IT.A.1.50	1495	135	835	327	35	300	550	495	493	1005	507	1160	725	435	304	344	447	360	523	M12	424	280	310	300	532	148	384	624	190	708	228	185
HR93A	MG.xx.S.IT.A.1.65	1495	135	835	327	35	300	564	495	493	1005	507	1406	971	435	304	344	447	360	523	M12	424	280	310	300	632	148	484	846	292	708	228	185
HR93A	MG.xx.S.IT.A.1.80	1495	135	835	327	35	300	579	495	493	1005	507	1437	1002	435	304	344	447	360	523	M12	424	280	310	300	683	148	535	875	313	708	228	185
HR93A	MG.xx.S.IT.A.1.100	1495	135	835	327	35	300	592	495	493	1005	507	1520	1085	435	304	344	447	360	523	M12	424	280	310	300	790	148	642	942	353	708	228	185

Valori indicativi

HR91A HR92A HR93A SERIE novanta

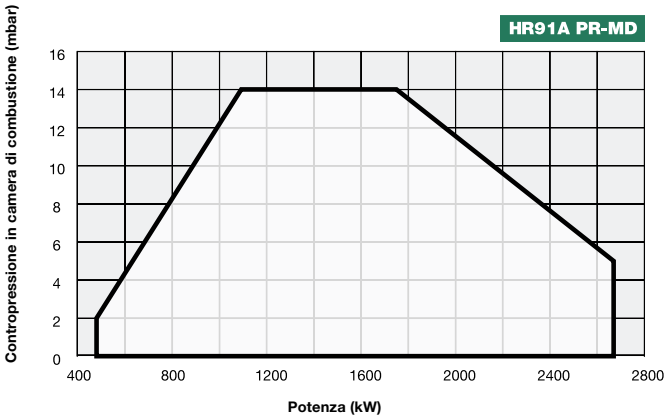

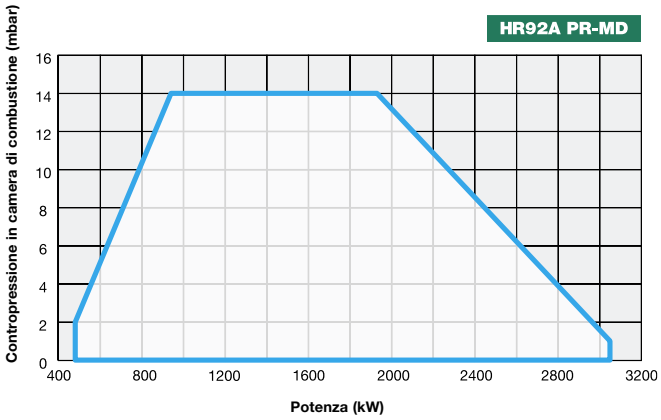

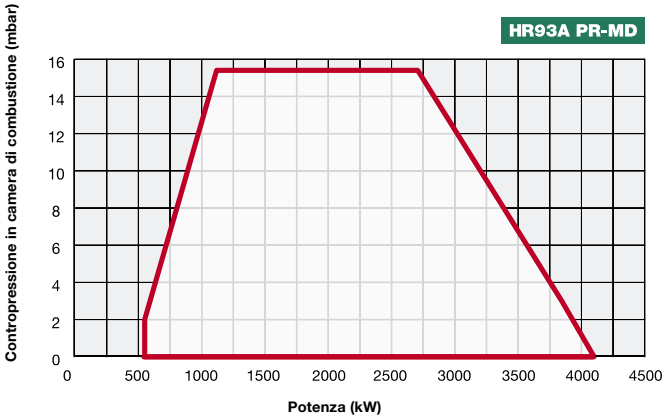

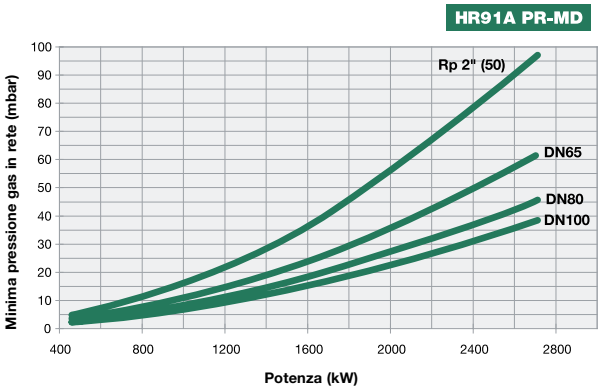

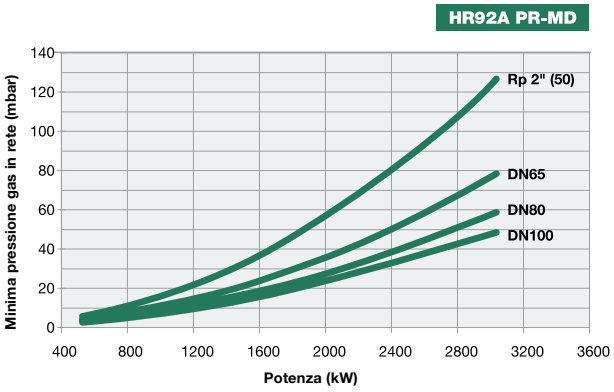

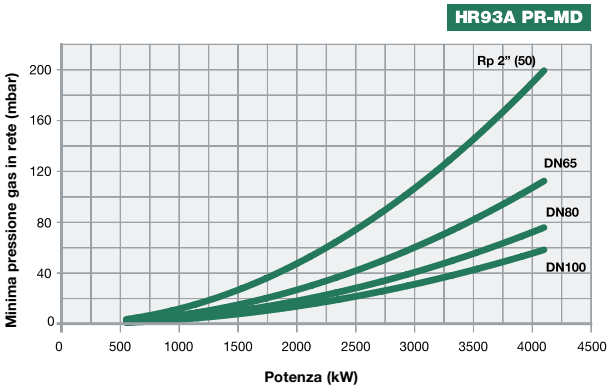

Attenzione: in ascissa è riportato il valore della potenza, in ordinata il corrispondente valore di pressione in rete al netto della pressione in camera di combustione. Per conoscere la pressione minima in ingresso rampa, necessaria per ottenere la portata gas richiesta, bisogna sommare la pressione in camera di combustione al valore letto in ordinata.